Dansk Byggeskik

Lautrupvang 1B, 2750 Ballerup
Tlf. 70 12 06 00
kontakt@danskbyggeskik.dk
www.danskbyggeskik.dk

Reparation af trapper ved bygningsrenovering

TRAPPER

PROBLEMSTILLING
For trapper i den ældre bygningsmasse kan de statiske forhold være forringet som følge af svind i materialerne samt mange års fysiske på virkninger. Trapperne kan have sat sig på en måde, som medfører overbelastning, især ved hovedstykkerne, dvs. "svinget" mellem vangerne. Ligeledes kan sætninger i trappevæggene medføre, at trappen "vrides" og belastes uhensigtsmæssigt. Svind i trappevangerne kan medføre, at trinene ikke længere stikker så dybt i udstemningen og derfor har mindre understøtning. Overflader eller belægninger er ofte meget slidte, især i de nederste etager. Tilsvarende er håndliste og balustre slidte og med løse eller manglende dele.

TRAPPER
Hovedtrapper: Næsten alle hovedtrapper i de københavnske etagehuse er udført som indstemmede ligeløbstrapper med to løb, en mellemrepos og en hovedrepos pr. etage. Reposerne er båret af trappeveksler fra sidevæg til sidevæg. På disse bjælker støtter vangerne, som bærer løbene imellem reposerne. Forvangerne hviler på reposbjælkerne. Trin og stødtrin er indstemmet i for- og bagvange. Gelænderet er udformet som håndliste med sving, fastgjort til forvangen med balustre og afsluttet med mægler ved foden af trappen.
Bagtrapper: For at optage mindst mulig plads er bitrapper udformet som halvsvingstrapper med hovedrepos, men uden mellemreposer, eller som helsvingstrappe med kun skæve trin, hvoraf nogle fungerer som repos ud for køkkendørene. Bitrapperne er ofte udført med meget stor stigning, hvilket sammen med de skæve trin gør dem vanskelige at gå på. Reposer er båret fra sidevæg til side væg. Forvangen bærer fra etage til etage, og bagvangen er fastgjort i trappevæggen.

REPARATION
Trappekonstruktionens stabilitet genoprettes ved retablering og forstærkning af svækkede dele og samlinger og ved genopretning og udkiling af skredne samlinger. Det kan desuden være nødvendigt at spænde vangerne sammen, så trinene igen hviler helt i udstemningerne. Defekte trin udskiftes, nedslidte trin eller trinforkanter oprettes. Defekte balustre og håndlisten repareres eller udskiftes og manglende dele erstattes.

HVORDAN SKAFFER MAN SIG PÅ WWW.DANSKBYGGESKIK.DK OVERBLIK OVER HVORDAN EJENDOMMENS TRAPPER ER KONSTRUERET?

Prøv dig frem med søgefunktionerne 'Fritekstsøgning' og/eller 'Bibliotek' hhv. 'Artikler' på portalen.
Læs også afsnittet 'Få hjælp til søgning', som du finder øverst på siden ved at trykke på 'Søg-knappen'.

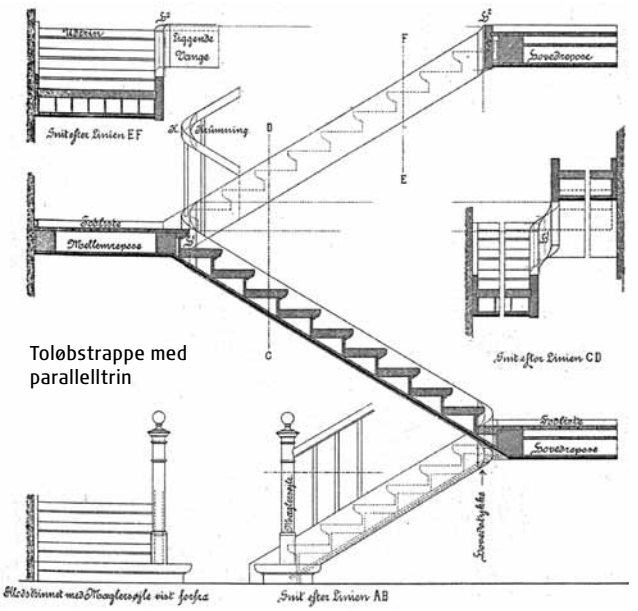

Toløbstrappe med parallelltrin

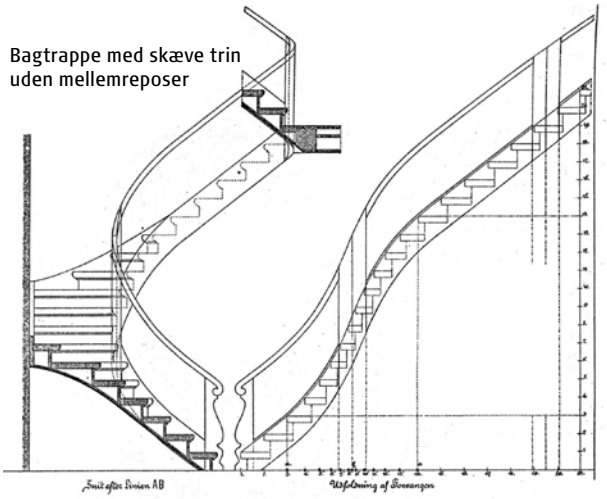

Bagtrappe med skæve trin uden mellemreposer

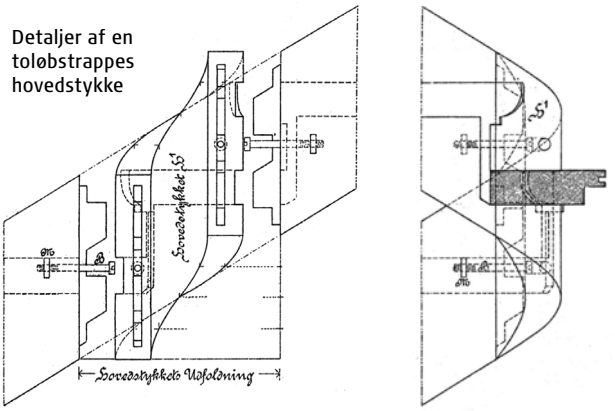

Detaljer af en toløbstrappes hovedstykke

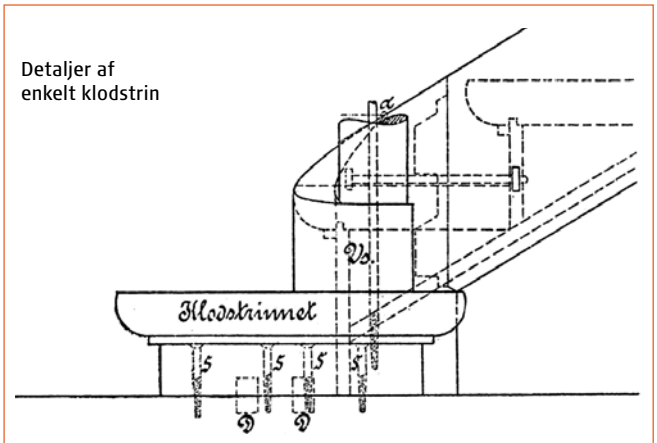

Detaljer af enkelt klodstrin

Hoved- og bagtrapper af træ. *Kilde: Vejledning i konstruktion af trætrapper. 30 beskrivelser med tavler. G. v. Huth 1887.*

© Dansk Byggeskik 2011